Flowstar S designsifon
Oppervlakte finish: **Brushed Black Chrome** Artikelnummer: **52105340**



Beschrijving

- verstelbare afstand 60 - 165 mm
- afstand tot wand max. 330 mm
- stankafsluiter - terugstuwniveau is 75 mm
- aansluitgrootte ingang: G 1¼
- aansluitgrootte uitlaat: DN32

Artikeldetails

Vrijblijvende advies verkoopprijs excl. BTW	120,35 €
Vrijblijvende advies verkoopprijs incl. BTW	145,62 €

Designprijzen

Productfoto



Maattekening

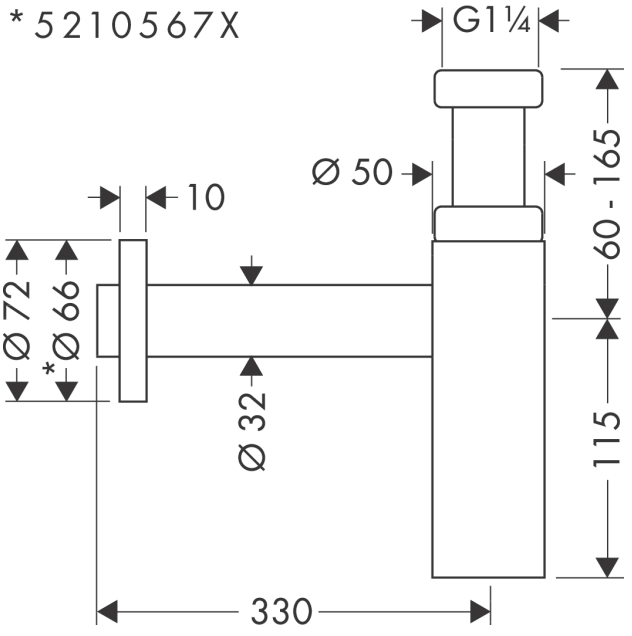

Flowstar S designsifon
Oppervlakte finish: **Brushed Black Chrome** Artikelnummer: **52105340**

Explosietekening

Bouwjaar: **>11/16**

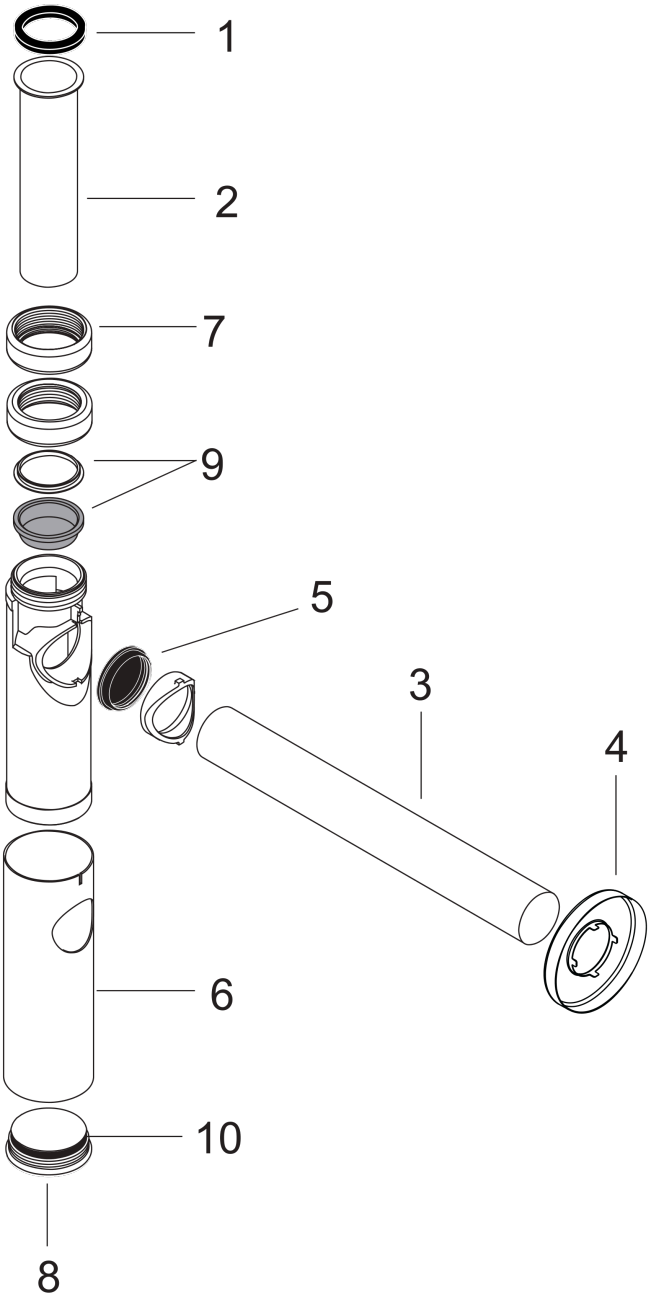

Flowstar S designsifon
Oppervlakte finish: **Brushed Black Chrome** Artikelnummer: **52105340**



Reserveonderdelenlijst

Bouwjaar: **>11/16**

Regel	Beschrijving	Artikelnummer	Prijs incl. BTW	VE
1	dichting 1¼"	53971000	-	1
2	schuifpijp 1¼" 150 mm	96420340	-	1
3	muurbuis 1¼" 500 mm	53493340	-	1
4	rozet	96490340	-	1
5	sluitbus	96487000	-	1
6	huls	96554340	-	1
7	wartel	97702340	-	1
8	Stop	97258000	-	1
9	snijring 1¼"	97701000	-	1
10	O-ring 38x2,5	98198000	-	1
a	buis 1¼" 300 mm	53428340	-	1